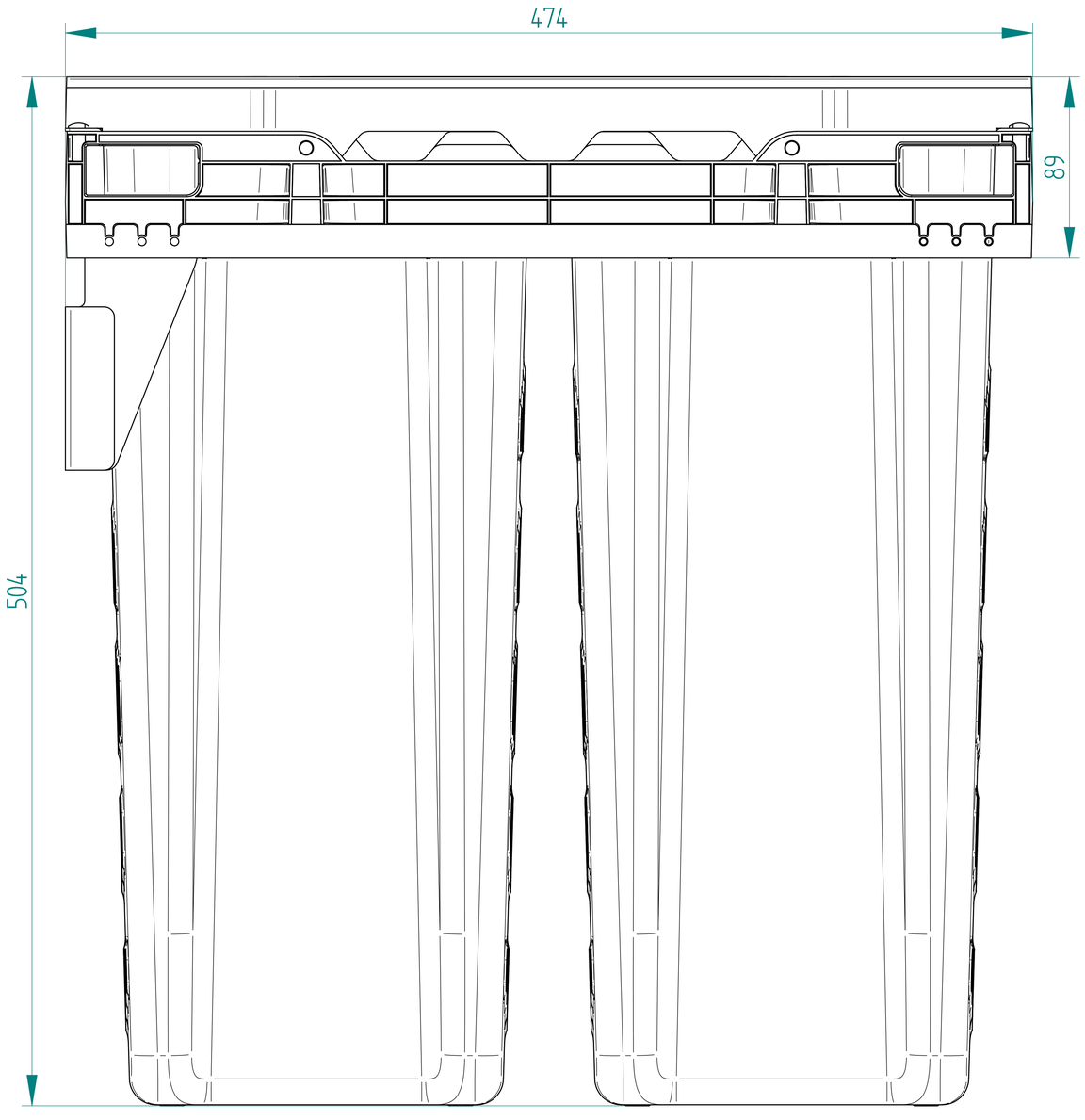

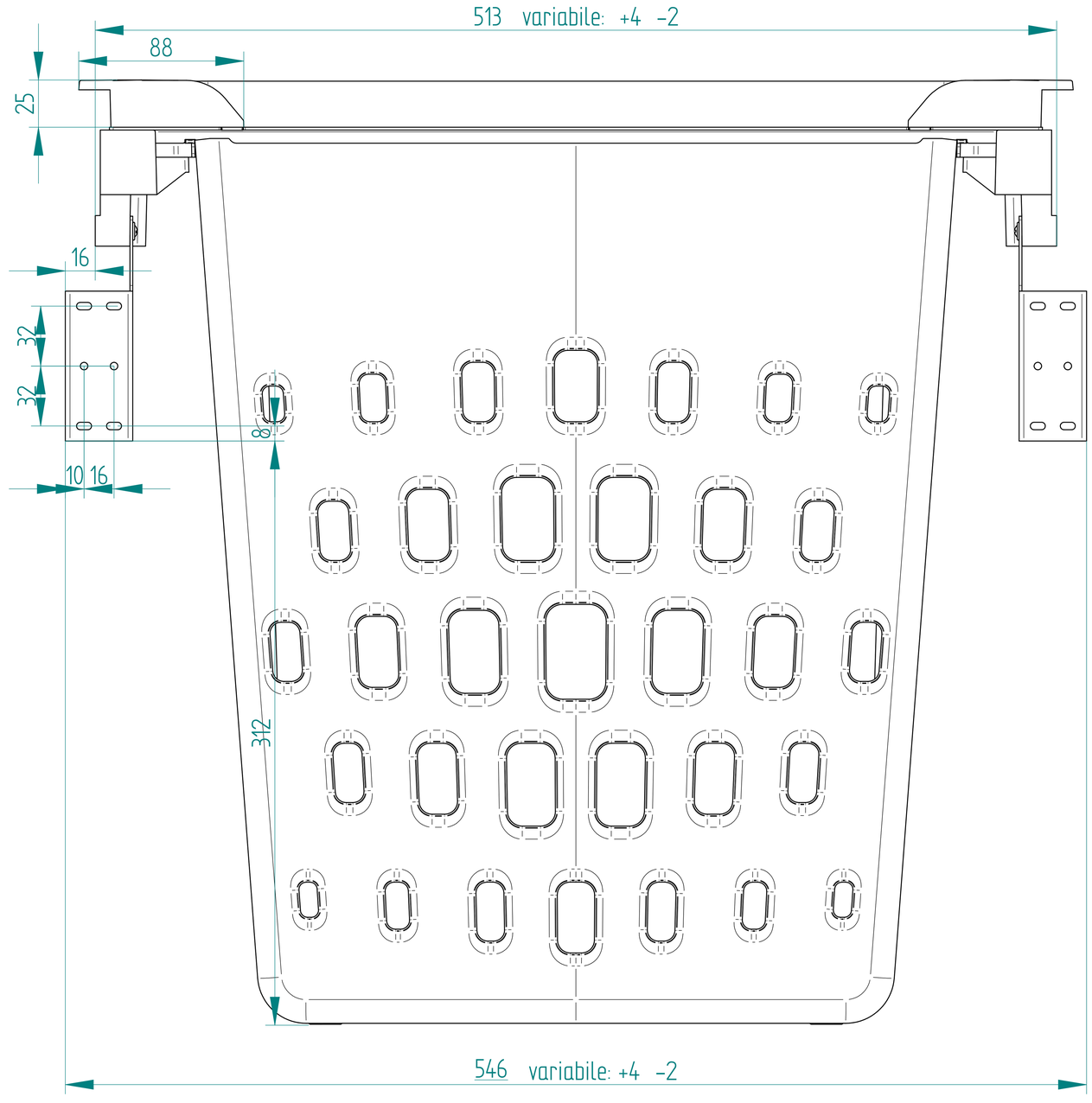

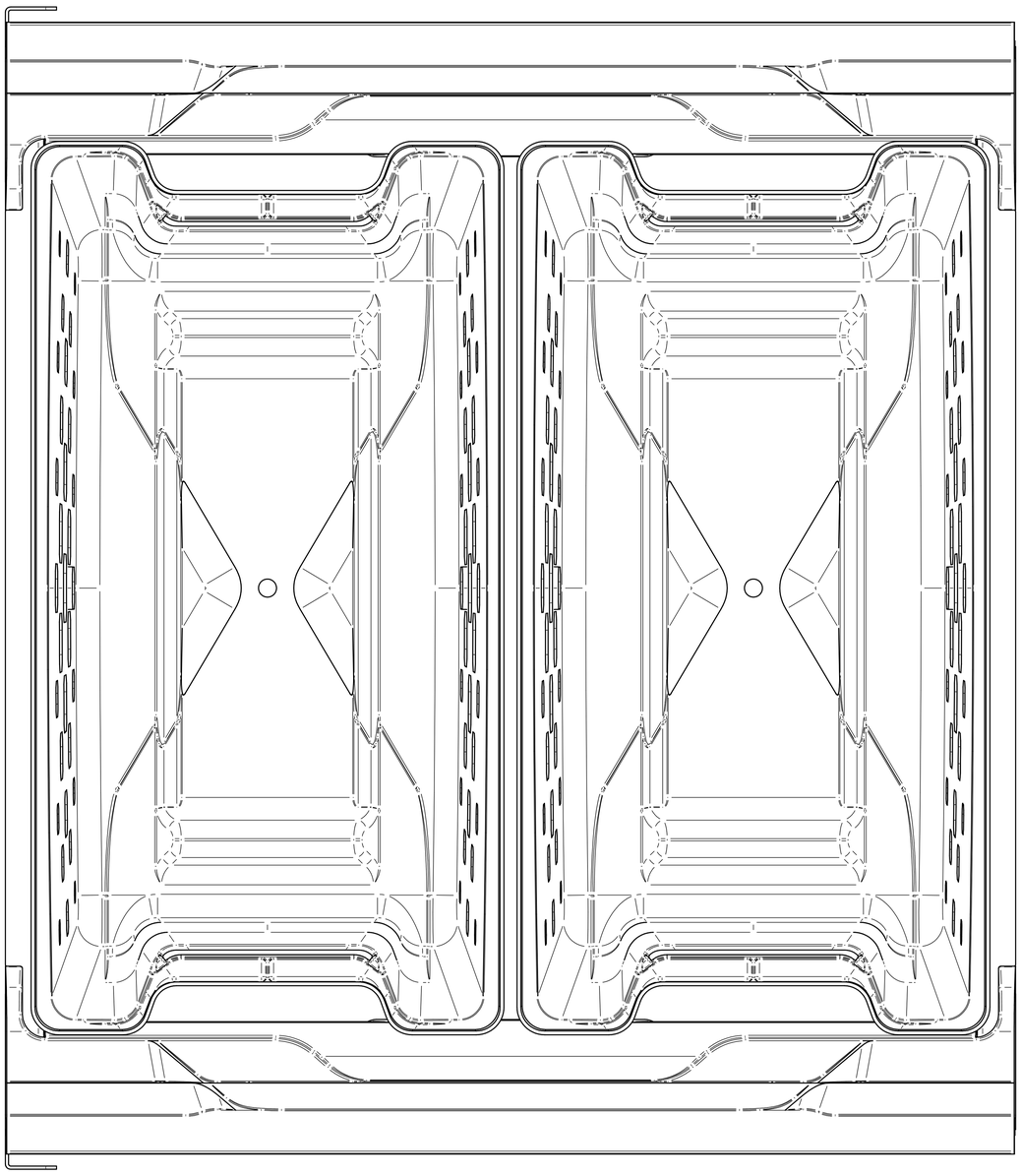

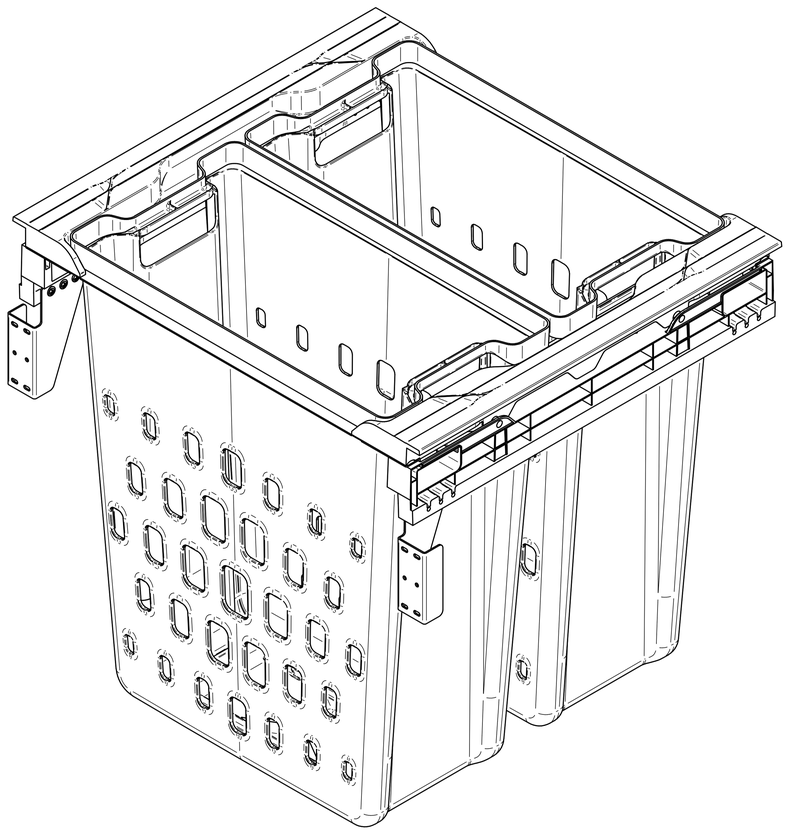

LAB1561B60	
Descrizione: INGOMBRI GENERALI 561 base 60 lavanderia	
Materiale:	
Finitura:	Foglio: 1189 X 1189
nome disegno: m60LAVANDERIA 011 no cassetto	scala: 1:1
Indicazioni generali: Per tolleranze non indicate a disegno rif. UNI EN 22768- cL	REV.0
E.Tommasini e-mail: design@gollinucci.com	
Gollinucci s.r.l. a Socio Unico si riserva la proprietà di questo documento e ne vieta la diffusione e l'uso non autorizzati in relazione alla legge in vigore.	data: 12/APR/2024